19.03.2014 14:55:38, 1:1.03132, Разработано: ООО "Кипо Системз",
Внимание ! разработчик вправе изменять размеры изделия без предварительного уведомления.

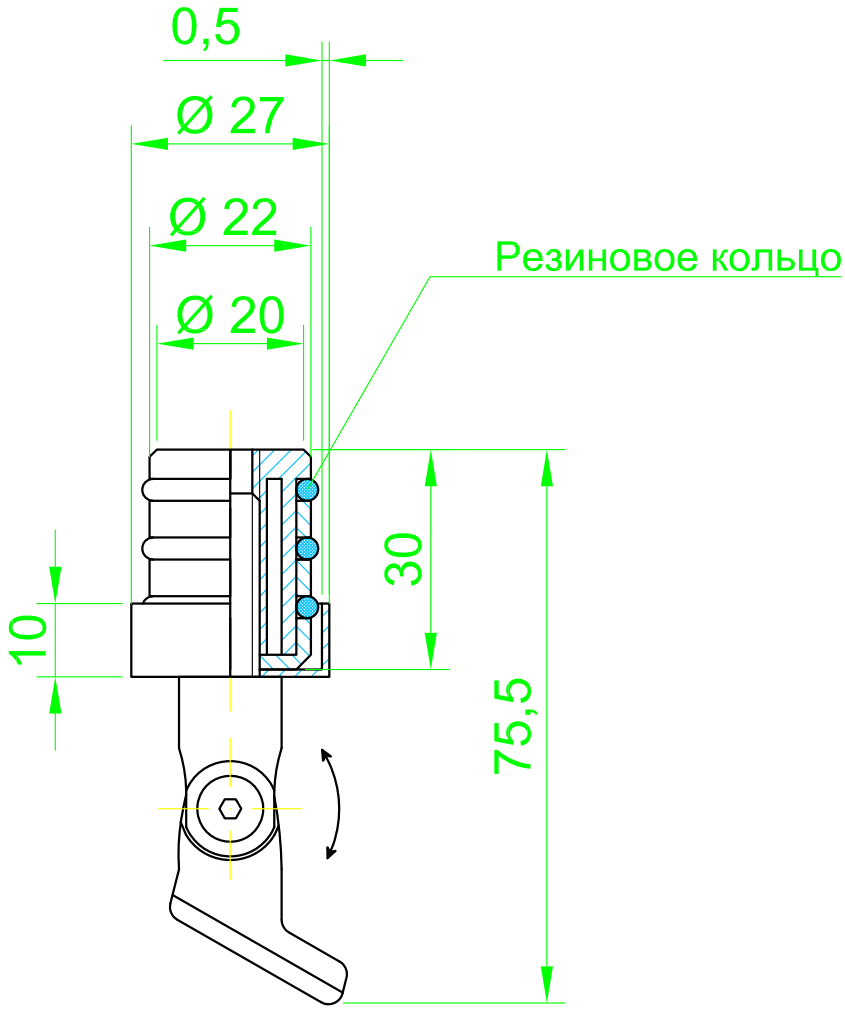

Согласовано

Взамен инв. N°

Подп. и дата

Инв. N° подл.

Изм	Лист	ФИО	Подп	Дата
Разраб.				
Пров.				
Т. контр.				
Н. контр.				
Утв.				

KRT 214

Держатель поручня к стойке регулируемый 25-1,2 .

Лит.	Масса	Масштаб
	125 гр.	
Лист	Листов	

ООО "Кипо Системз"

Копировал

Формат А4