20.03.2014 11:06:39, 1:1.03132, Разработано: ООО "Кипо Системз",
Внимание ! разработчик вправе изменять размеры изделия без предварительного уведомления.

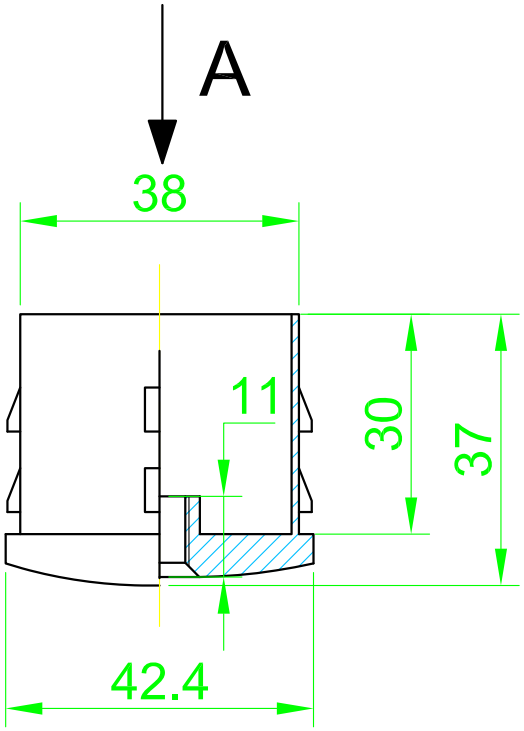

Вид A

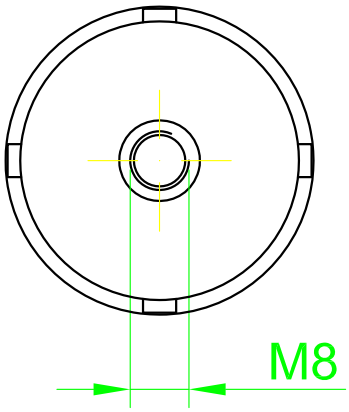

Согласовано

Взамен инв. N°

Подп. и дата

Инв. N° подл.

					KRT 251		
Изм	Лист	ФИО	Подп	Дата	Торцевой колпачек. На стойку Ø42.4x2.0 мм.	Лит.	Масса	Масштаб
Разраб.							105 гр.	
Пров.								
Т. контр.						Лист	Листов	
Н. контр.					ООО "Кипо Системз"		
Утв.							

Копировал

Формат A4